아래의 도면은 (주)HIQ의 기술자산으로서 기술자료 관리부서의 허가없이 복사 및 활용을 금합니다. (대외비)

쏠라 델리네이터

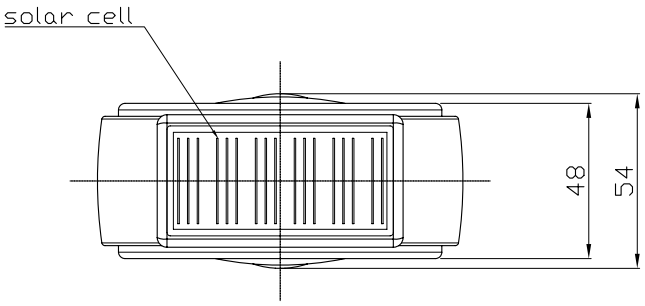

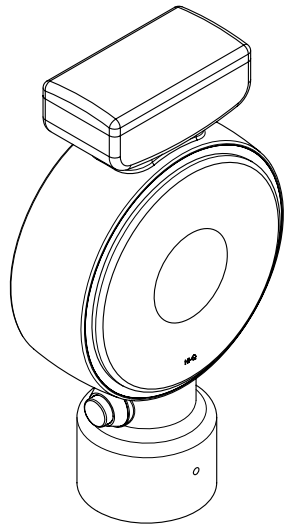

3D view

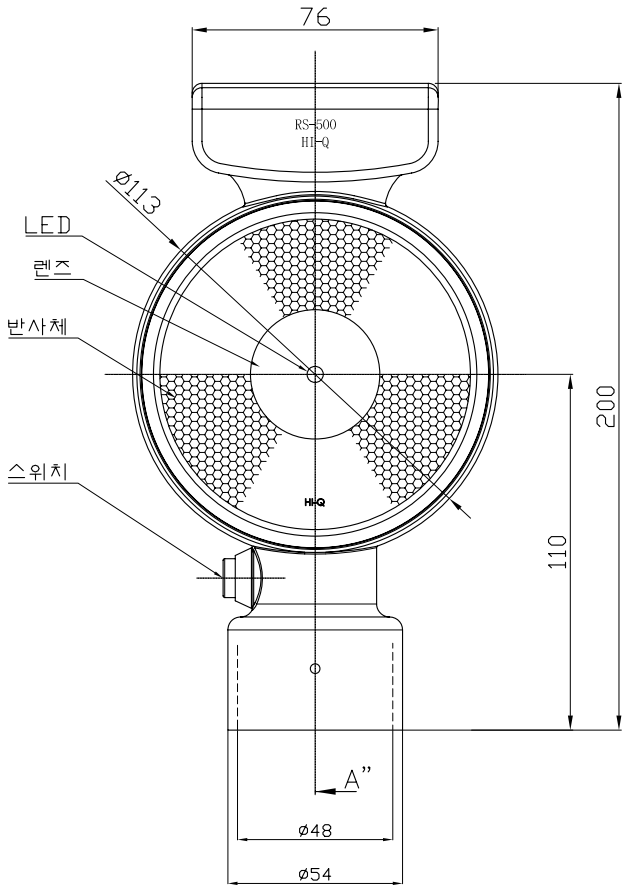

solar power	4V
battery	type NI-MH
voltage	2.4V
capacity	1000mA
material	Acrylic Resin

NO	변경사항	변경사유	년월일	작성자	승인
2					
1					

공용 기종	쏠라 델리네이터			수입검사규격	
				표면처리	
척도 N/S	설계	제도	검도	승인	도명: 쏠라 델리네이터 RS-500
단위 mm					PAGE
Hi-Q Co.,Ltd.	원수 1	재질	규격		도번

A B C D E F G H I J K L M N O P Q R S T U V W X Y Z

A4- 210X297